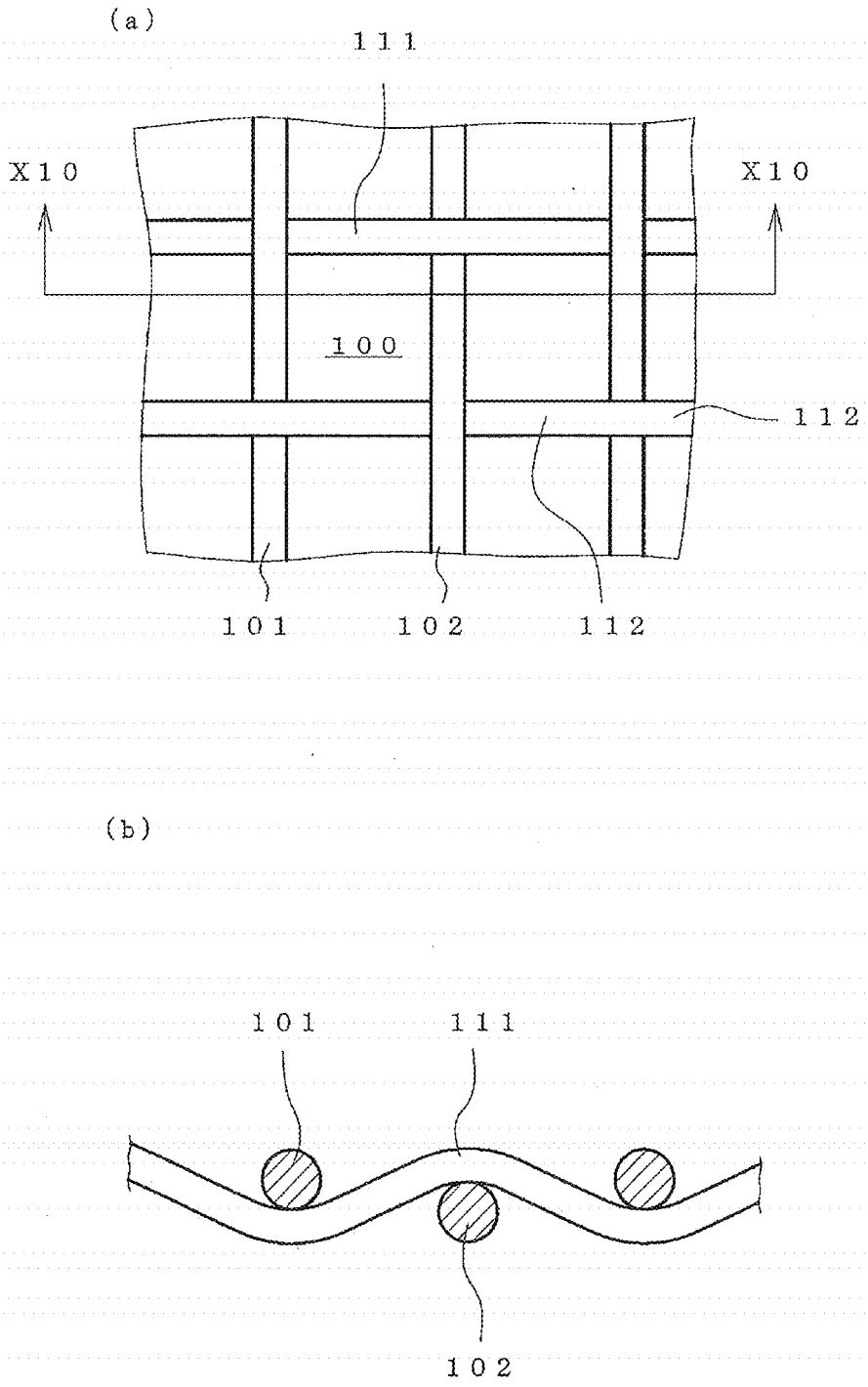Fig. 10