Fig. 2

(a)

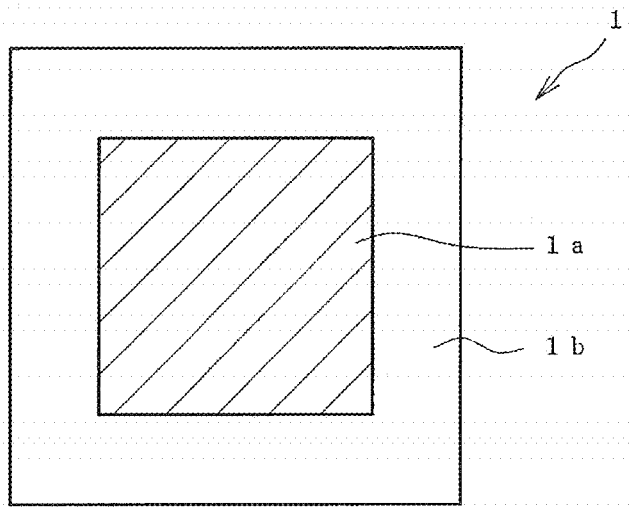
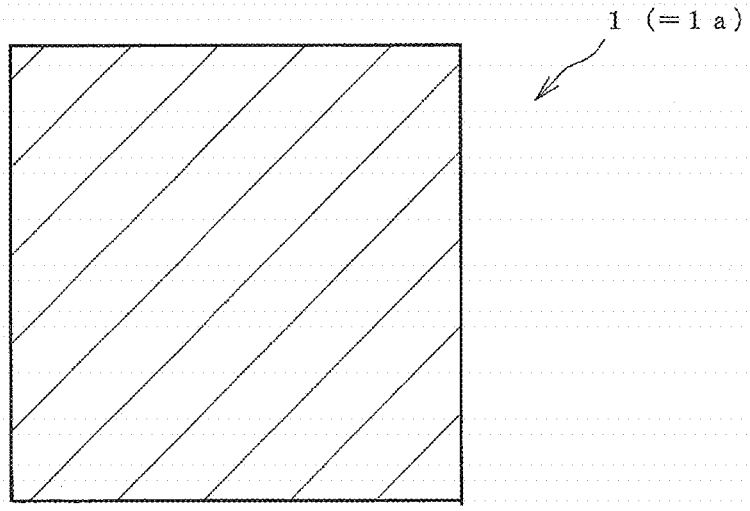
(b)