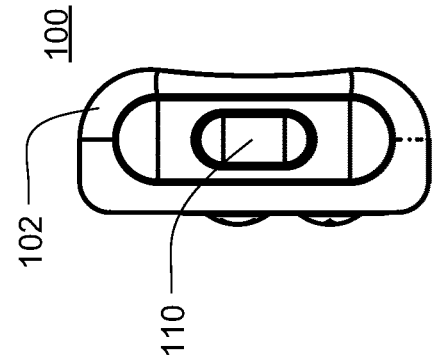

FIG. 1E

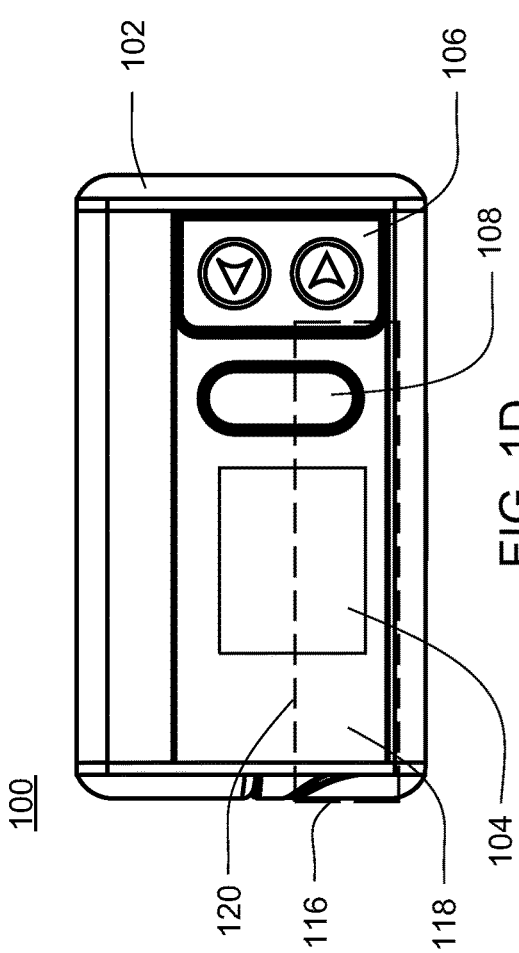

FIG. 1D

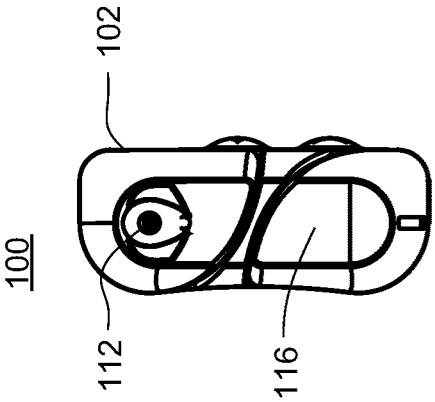

FIG. 1C

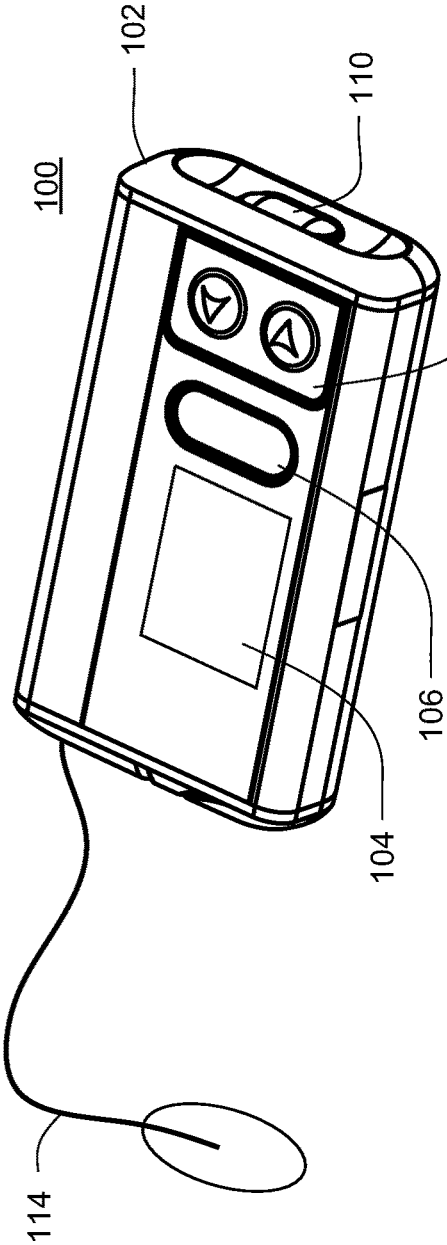

FIG. 1F